ПРИМЕРЫ ПОСТАНОВОК
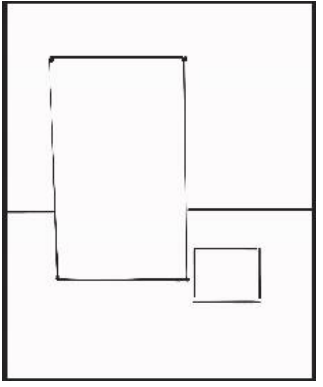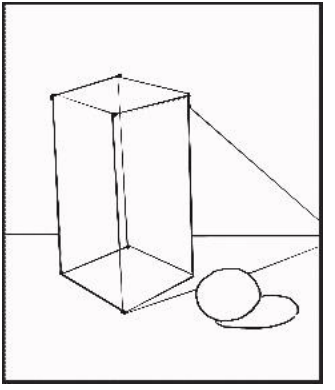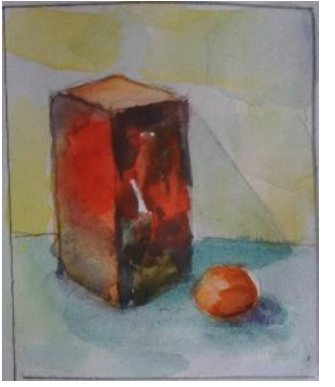
Последовательность выполнения: