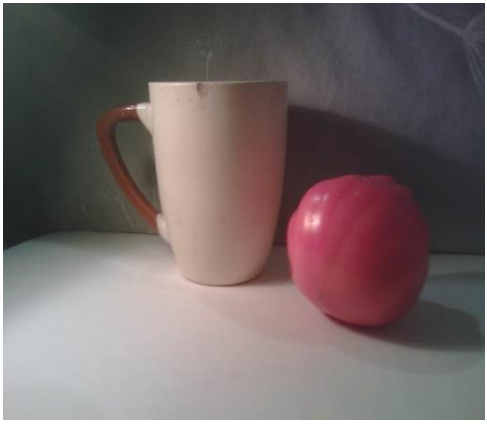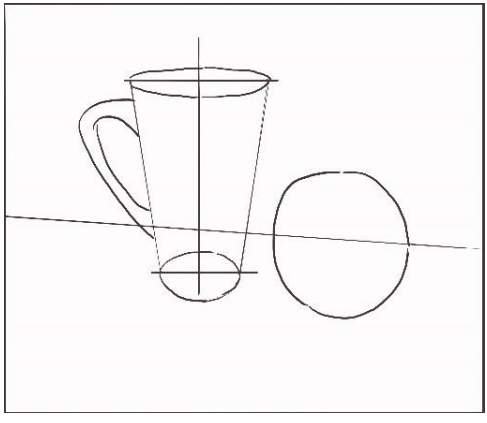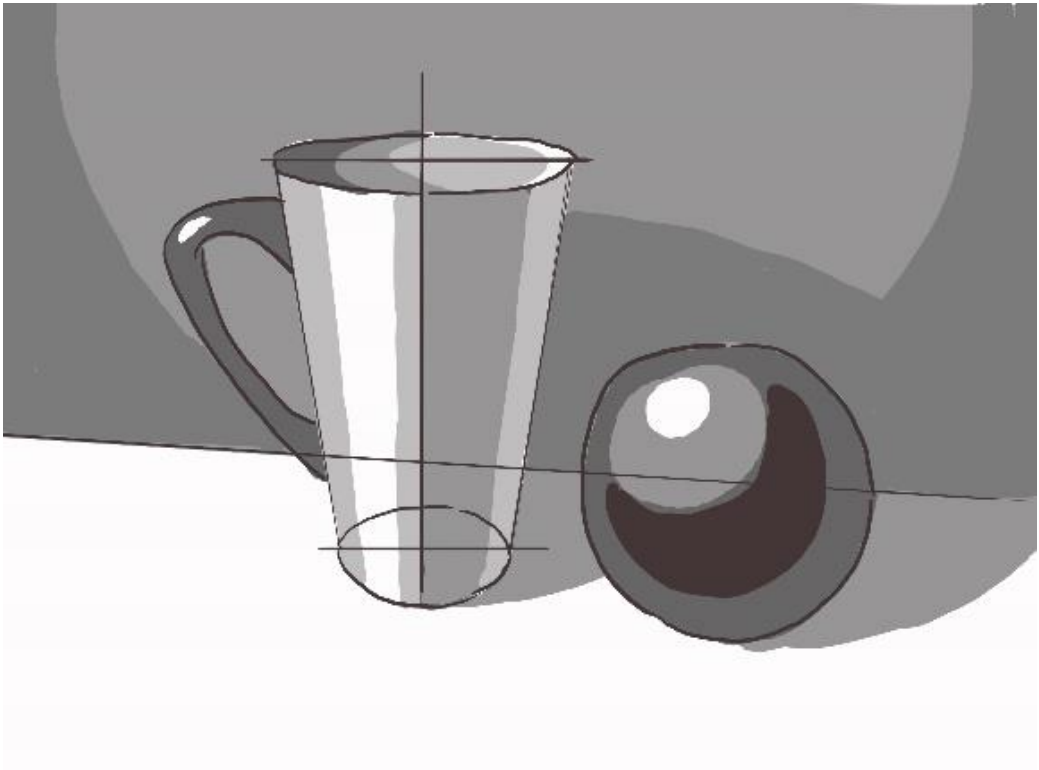Пример постановки: